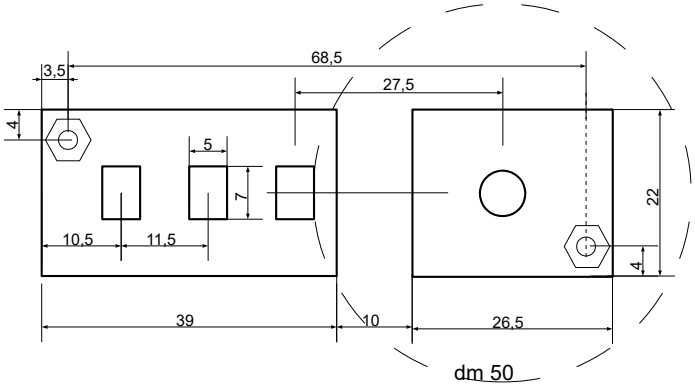
68,5
3,5
27,5
4
5
7
10,5
11,5
22
4
39
10
26,5
dm 50